Produktdatablad

BØJNING 87.5°, Ø82MM
- Rustfrit stål: AISI304/EN1.4301

Typenr.:	820.090.082	Produkttype:	Bøjninger
EAN nr.:	5705499411874	Udløbsdia. (mm):	82
VVS nr.:	160201082	Vægt (kg):	0,43
RSK nr.:		Materiale:	AISI 304
NRF nr.:		Materiale:	EN 1.4301
LVI nr.:			

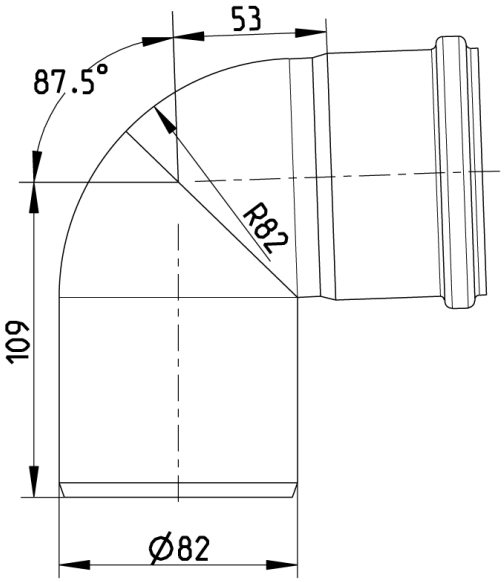

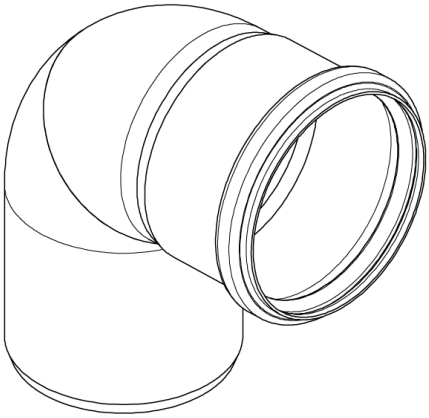

Godkendelser

Achilles - 25316-17

DE - LGA Certificate 57214035 a

DK - VA 2.12/19349-16

NO - 0692-12

PL - Hygienic Certificate - All products

RU - 1682258

SE - SITAC 4423/90

UR - 1055745