Dato:

Kunde:

Projekt:

VOLA produkt: HV3

HV3

Et-grebsblander med keramisk ventilenhed, fast tud med vandbesparende luftindblander og løft-op bundventil 1¼".Højde: 120 mm. Hulstørrelse: 32 mm.Bundventilens overdel (VR1765), der monteres gennem vasken, leveres i krom til farvet HV3 armatur.VVS nr. 715211300, farve 16 krom.VVS nr. 715211381, farve 20 børstet krom.VVS nr. 715211340, farve 40 rustfrit stål.

Flow

	Bar:	1,0	2,0	3,0	4,0	5,0
HV3	(l/min)	2,9	4,1	5,0	5,0	5,0
HV3 [1)]	(l/min)	2,6	3,7	4,5	4,5	4,5

[1)] USA standard

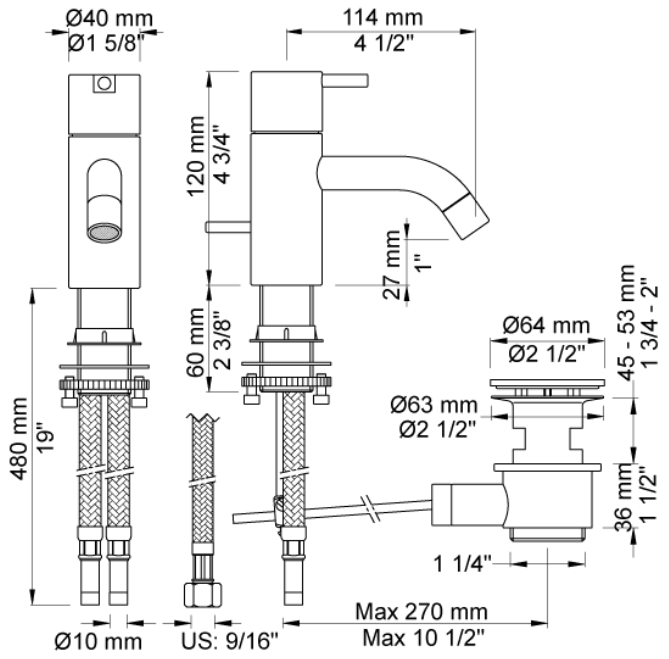

Leveres i farverne

Farve 02, Grå
Farve 04, Blå
Farve 05, Orange
Farve 06, Lysegrøn
Farve 08, Gul
Farve 09, Koksgrå
Farve 12, Mokka
Farve 14, Orange-rød
Farve 15, Mørkeblå
Farve 16, Krom
Farve 17, Sort
Farve 18, Hvid
Farve 19, Messing natur
Farve 20, Børstet krom
Farve 21, Mørkerød
Farve 25, Pink
Farve 27, Mat-sort
Farve 40, Rustfrit stål