Bell

Brusesystem

Termostatisk brusesystem med Thermixa 600, hovedbruser, håndbruser og slange med anti-twist

Artikel nr.: 57960.00
VVS nr.: 722155804
Overflade: Krom

Egenskaber:
Standard 150mm CC
Med rosetter og excentriske forskruninger
Hovedbruser Ø250 mm
Håndbruser Ø140 mm - 3 indstillingsmuligheder
Integreret omskifter
1750 mm bruserslange i metal
Justerbar indstilling af højde

Note: Hovedbruser max. 9 l/m /
Håndbruser max. 8 l/m

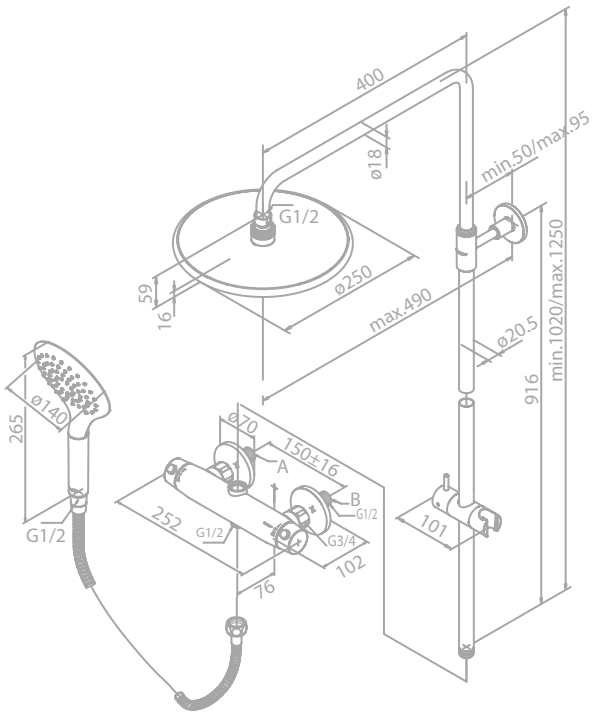

FM Mattsson Mora Group Denmark
Abildager 26A, 2605 Brøndby
Østbirkvej 2, 5240 Odense NØ

+45 6310 2210 danmark@fmm-mora.com

For more information please visit www.damixa.com

damixa