Mora One Shower System Kit

Teknik, håndværk og design i perfekt samspil. Det er Mora One - en enkel og elegant serie, der løfter ethvert badeværelse. Mora One er designet af den kendte svenske arkitekt og designer Thomas Sandell, som her får brugervenlighed og holdbarhed til at gå op i en højere enhed med et smukt ydre. Mora One fås både som brusesæt, sæt med hoved- og håndbruser og som komplette brusesystemer med armaturer til brus eller kar.

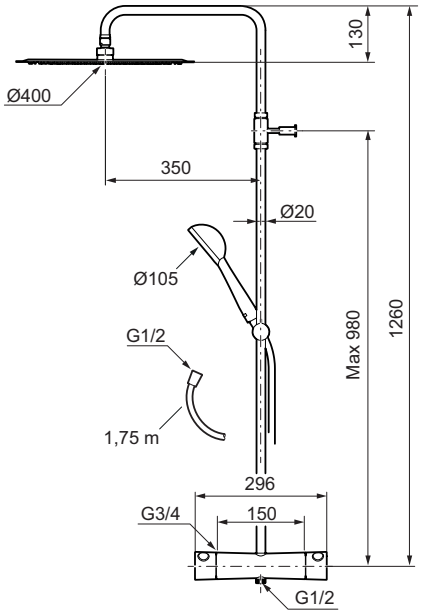

Består af:

Mora One termostatarmatur

- Kompenserer for temperatur- og trykvariationer
- Med afgang opad
- Skoldningssikring v/38°C
- Eco stop 9 l/min ved 3 bar

Mora One Shower System (MA nr. 130317)

- Bruserhoved Ø400 mm. med antikalsystem "Easy-Clean"
- Flexible rørholdere med skjulte skruehuller, der kan genbruge eksisterende huller i væggen
- 1750 mm slange i metal med PVC og BPA fri slange indvendig
- Slangen opfylder EN 1113
- Håndbruser 9 l/min. tagbruser 20 l/min.

No PVC EasyClean Comfort Shower

Udførelse	MA nr	VVS nr
Krom	26 19 00	722725804